PRODUCT DATA SHEET

Συστήματα αντικεραυνικής προστασίας
Στηρίγματα αγωγών Συστήματος Αντικεραυνικής Προστασίας (ΣΑΠ)

Κωδικός: 6121115-71
Περιγραφή: Στήριγμα Ø12–14 mm, Κωδικός: 6121115 (χάλκινο επικασσιτερωμένο)

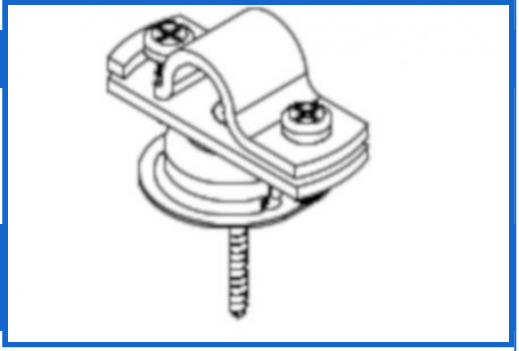

Εφαρμογές

Κατάλληλο για τη στήριξη πολύκλωνου αγωγού ή στρογγυλής ράβδου σε σκυρόδεμα, ή τούβλο. Για χρήση σε συλλεκτήριο σύστημα και αγωγούς καθόδου.

Κατηγοριοποίηση σύμφωνα με το πρότυπο ΕΛΟΤ IEC EN 62561-4

- Μεταλλικό
- Με βίδες
- Σχεδιασμένο να συσφίγγει τον αγωγό και ταυτόχρονα να επιτρέπει τη διαμήκη κίνησή του.

Περιγραφή εξαρτήματος - Οδηγίες εγκατάστασης

Υλικό κατασκευής	Επικασσιτερωμένος χαλκός (Cu/eSn)
Βίδες	2 M6x16 mm ανοξείδωτες βίδες (V2A)
Αντοχή σε φορτία (σύμφωνα με το ΕΛΟΤ IEC EN 62561-4)	Πλευρικό φορτίο: 200 N Διαμήκες φορτίο: 50 N
Διαστάσεις ράβδου	Ø12–14 mm
Διαστάσεις αγωγού	95–120 mm2
Επιτρεπτή σύνδεση με	Cu, Cu/eSn, ανοξείδωτο χάλυβα (SSt)
Ροπή σύσφιξης	3,5 Nm
Στερέωση σε σκυρόδεμα ή τούβλο	Μέσω της ξυλόβιδας που διαθέτει το στήριγμα και Ø8 UPAT (δεν περιλαμβάνεται)
Αποστάσεις μεταξύ στηριγμάτων σε συλλεκτήριο σύστημα	≤1000 mm για ράβδο1). ≤500 mm για πολύκλωνο αγωγό.

Αποστάσεις μεταξύ στηριγμάτων σε αγωγούς καθόδου	≤1000 mm για ράβδο. ≤1000 mm για πολύκλωνο αγωγό και για ύψη ≤20 m. ≤500 mm για πολύκλωνο αγωγό και για ύψη ≥20 m.
Αποστάσεις πριν και μετά αλλαγής διεύθυνσης ή σφικτήρα ή διαστολικού–συστολικού εξαρτήματος	≤300 mm.

Δοκιμές σύμφωνα με το πρότυπο ΕΛΟΤ IEC EN 62561-4

Το εξάρτημα έχει περάσει με επιτυχία τις δοκιμές που απαιτεί το πρότυπο: ΕΛΟΤ IEC EN 62561-4 “Lightning protection system components (LPSC) – Part 4 : Requirements for conductor fasteners”.
Οι δοκιμές πραγματοποιήθηκαν στο εργαστήριο κεραυνικών ρευμάτων – τάσεων της ΕΛΕΜΚΟ ΑΒΕΕ (διαπιστευμένο σύμφωνα με το πρότυπο ISO 17025). Αριθμοί δελτίων αποτελεσμάτων δοκιμών : **31292**

Διαχείριση Ποιότητας, Περιβάλλοντος και Ασφάλειας

- ISO 9001
- ISO 14001
- ISO 45001

Χώρα προέλευσης

Ελλάδα

Προαιρετικά εξαρτήματα

Ροδέλα στεγανοποίησης από PVC, κωδικός ΕΛΕΜΚΟ 6103201

Μονάδα: Τεμάχιο / Συσκευασία: 50 τεμάχια

Στη συνέχεια παρουσιάζεται τυπική εφαρμογή του στηρίγματος.