PRODUCT DATA SHEET

Εξαρτήματα γείωσης
Εξαρτήματα σύνδεσης ηλεκτροδίων και αγωγών γείωσης
Συστήματα αντικεραυνικής προστασίας
Εξαρτήματα σύνδεσης αγωγών Συστήματος Αντικεραυνικής Προστασίας (ΣΑΠ)

Κωδικός: 6268014-71
Περιγραφή: Ανοξείδωτος σφιγκτήρας πολλαπλών χρήσεων , κωδικός: 6268014

Εφαρμογές

Σφιγκτήρας για σύνδεση μεταξύ στρογγυλών ή πολύκλωνων αγωγών ή για ισοδυναμική σύνδεση μεταλλικής επιφάνειας. Για χρήση σε συλλεκτήριο σύστημα, αγωγούς καθόδου και συστήματα γείωσης.

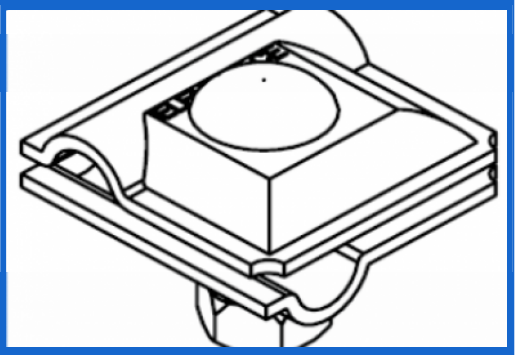

Κατηγοριοποίηση σύμφωνα με το πρότυπο ΕΛΟΤ IEC EN 62561-1

- Βαρέως τύπου (Heavy duty – 100 kA)
- Γενικής χρήσης
- Σχεδιασμένος για χρήση, όπου μπορεί να υπάρξουν στατικά φορτία
- Μη μόνιμη σύνδεση

Περιγραφή εξαρτήματος -- Οδηγίες εγκατάστασης

Υλικό κατασκευής	Ανοξείδωτος χάλυβας (SSt V2A).
Περιγραφή	Αποτελείται από δύο πλακίδια διαστάσεων 40x40 mm.
Βίδες / περικόχλια	M8x40 mm ανοξείδωτη καρόβιδα (V2A). M8 ανοξείδωτο περικόχλιο (V2A).
Διαστάσεις αγωγών	Ø8–10 mm (50–70 mm2).
Διαστάσεις μεταλλικής επιφάνειας (πάχος)	Έως 5 mm

Συνδεσμολογία	Διασταύρωση (B1). Παράλληλη (B2, B5). “T” (B6)
Θέση εγκατάστασης	Σε εξωτερικό χώρο, εντός εδάφους, εντός σκυροδέματος
Επιτρεπτή σύνδεση σε εξωτερικό χώρο με	Al, Cu, Cu/eSn, ανοξείδωτο χάλυβα (SSt), St/eCu, St/tZn
Επιτρεπτή σύνδεση εντός εδάφους με	Cu, Cu/eSn, ανοξείδωτο χάλυβα (SSt), St/eCu, St/tZn (St/tZn όχι μαζί με Cu, Cu/eSn & St/eCu)
Επιτρεπτή σύνδεση εντός σκυροδέματος με	Cu, Cu/eSn, ανοξείδωτο χάλυβα (SSt), St/eCu, St/tZn
Ροπή σύσφιξης	19 Nm

Δοκιμές σύμφωνα με το πρότυπο ΕΛΟΤ IEC EN 62561-1

Το εξάρτημα έχει περάσει με επιτυχία τις δοκιμές που απαιτεί το πρότυπο: ΕΛΟΤ IEC EN 62561-1 “Lightning protection system components (LPSC) – Part 1 : Requirements for connection components”.
Οι δοκιμές πραγματοποιήθηκαν στο εργαστήριο κεραυνικών ρευμάτων – τάσεων της ΕΛΕΜΚΟ ΑΒΕΕ (διαπιστευμένο σύμφωνα με το πρότυπο ISO 17025). Αριθμοί δελτίων αποτελεσμάτων δοκιμών : **31837 & 31838**

Διαχείριση Ποιότητας, Περιβάλλοντος και Ασφάλειας

- ISO 9001
- ISO 14001
- ISO 45001

Χώρα προέλευσης

Ελλάδα

Μονάδα: Τεμάχιο / Συσκευασία: 25 τεμάχια