PRODUCT DATA SHEET

Εξαρτήματα γείωσης
Περιλαίμια κύριων και συμπληρωματικών ισοδυναμικών συνδέσεων
Περιλαίμια ισοδυναμικών συνδέσεων Συστήματος Αντικεραυνικής Προστασίας (ΣΑΠ)

Κωδικός: 6501112-71
Περιγραφή: Περιλαίμιο για σωλήνα 1½’’ ενός σημείου σύνδεσης,
Κωδικός: 6501112

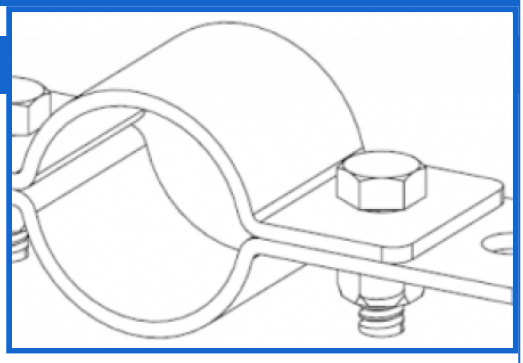

Εφαρμογές

Περιλαίμιο για σωλήνες, με ένα σημείο σύνδεσης αγωγού. Για χρήση σε συλλεκτήριο σύστημα, αγωγούς καθόδου και ισοδυναμικές συνδέσεις. Η σύνδεση του αγωγού επιτυγχάνεται με κατάλληλο σφιγκτήρα (δεν περιλαμβάνεται). Στην περίπτωση σύνδεσης με χάλκινο αγωγό απαιτείται επιπλέον διμεταλλική επαφή (δεν περιλαμβάνεται) για την αποφυγή ηλεκτροχημικής διάβρωσης.

Κατηγοριοποίηση σύμφωνα με το πρότυπο ΕΛΟΤ IEC EN 62561-1

- Βαρέως τύπου (Heavy duty – 100 kA)
- Γενικής χρήσης
- Σχεδιασμένος για χρήση, όπου μπορεί να υπάρξουν στατικά φορτία
- Μη μόνιμη σύνδεση

Περιγραφή εξαρτήματος -- Οδηγίες εγκατάστασης

Υλικό κατασκευής	Χάλυβας επιψευδαργυρωμένος εν θερμώ (St/tZn)
Βίδες / περικόχλια	M8x25 mm St/tZn βίδες με εξάγωνη κεφαλή, M8 St/tZn περικόχλια
Διαστάσεις σωλήνα (mm / ίντσες)	Ø44–49 mm / 1 ½’’
Συνδεσμολογία	Παράλληλη (B7), “T” (B8)
Θέση εγκατάστασης	Σε εξωτερικό χώρο, εντός εδάφους

Επιτρεπτή σύνδεση σε εξωτερικό χώρο με	Σωλήνες: Al, ανοξείδωτο χάλυβα (SSt), St/tZn, Αγωγοί: Al, Cu*, Cu/eSn, ανοξείδωτο χάλυβα (SSt), St/eCu*, St/tZn
Επιτρεπτή σύνδεση εντός εδάφους με	Αγωγοί & σωλήνες: ανοξείδωτο χάλυβα (SSt), St/tZn
Ροπή σύσφιξης	13 Nm
Σύνδεση αγωγού	Με κατάλληλο σφιγκτήρα (δεν περιλαμβάνεται)
* Μέσω διμεταλλικής επαφής.	

Δοκιμές σύμφωνα με το πρότυπο ΕΛΟΤ IEC EN 62561-1

Το εξάρτημα έχει περάσει με επιτυχία τις δοκιμές που απαιτεί το πρότυπο: ΕΛΟΤ IEC EN 62561-1 “Lightning protection system components (LPSC) – Part 1 : Requirements for connection components”.
Οι δοκιμές πραγματοποιήθηκαν στο εργαστήριο κεραυνικών ρευμάτων – τάσεων της ΕΛΕΜΚΟ ΑΒΕΕ (διαπιστευμένο σύμφωνα με το πρότυπο ISO 17025). Αριθμός δελτίου αποτελεσμάτων δοκιμών : **30608**

Διαχείριση Ποιότητας, Περιβάλλοντος και Ασφάλειας

- ISO 9001
- ISO 14001
- ISO 45001

Χώρα προέλευσης

Ελλάδα

Προαιρετικά εξαρτήματα

Διμεταλλική επαφή, κωδικός ΕΛΕΜΚΟ 6510105

Μονάδα: Τεμάχιο / Συσκευασία: 50 τεμάχια